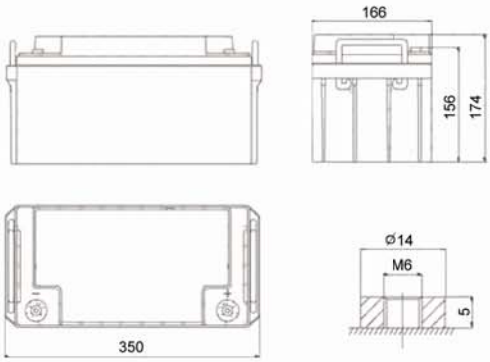

باتری های سری PE شرکت پرداس انرژی از نوع باتریهای سرب اسیدی خشک (VRLA) و بدون نیاز به سرویس و نگهداری می باشند که برای استفاده در سیستم های ذخیره ساز انرژی صنعتی و مخابراتی، دستگاه های برق اضطراری بدون وقفه (UPS)، سیستم های حفاظتی، تجهیزات پزشکی و سایر کاربردهای مشابه مناسب هستند. کیفیت بالای تولید، کنترل کیفیت مداوم قطعات اولیه و محصولات تولیدی، طول عمر بالا و بدنه ضد اشتعال این باتری ها از وجوه تمایز آن ها نسبت به باتری های مشابه بوده و تولید و کنترل کیفیت آن ها بر اساس استانداردهای EN17025, IEC60086, ISO9001 و IEC60896 صورت می گیرد.

specification

Nominal Voltage	12 V
Nominal Capacity	65 Ah (10 hr. Rate to 10.8 V)
	56 Ah (5 hr. Rate to 10.8 V)
	48 Ah (3 hr. Rate to 10.8 V)
	36 Ah (1 hr. Rate to 9.6 V)
Approximate Weight	19.8 ± 0.1 kg
Dimensions	350 L × 166 W × 174 H
Energy Density	77.2 Wh / L
Specific Energy	39.4 Wh / kg
Internal Resistance	5.9 mΩ
Terminals	M6
Operating Temperature Range	Charge: -20 °C ~ 50 °C
	Discharge: -40 °C ~ 50 °C
	Storage: -20 °C ~ 40 °C
Best Range	15 °C ~ 25 °C
Equalizing Charge	14.50 V ~ 14.90 V / Battery (25 °C)
Float Voltage	13.65 V ~ 13.80 V / Battery (25 °C)
Self-Discharge & Storage	1 month: 98 %
	3 months: 94 %
	6 months: 83 %
Case Material	Flame Retardant ABS Plastic
Design Life	5-8 years (Long Life)

TÜV INTERCERT SAAR ISO 9001:2008

Address: No. 566, North Sohrevardi, Tehran, Iran
Website: www.pardasenergy.com
Tell: +98(21)88546295-7, Fax: +98(21)88748902
E-mail: info@pardasenergy.com

Constant Current Discharge Rating (@25°C)

Final Voltage	5Min	15Min	30Min	45Min	1h	2h	3h	5h	10h	20h
9.6 V	228	114.6	64.1	45.7	39.9	23.6	16.5	12.3	6.9	3.9
10.2 V	194	106.8	61.8	44.7	38.4	23.4	16.3	12.05	6.7	3.5
10.5 V	173	102.4	60.6	43.3	37.4	23.1	16.2	11.9	6.6	3.4
10.8 V	156	97.8	59.4	42.3	36.8	22.4	16.1	11.75	6.5	3.3

Constant Power Discharge Rating (@25°C)

Final Voltage	5Min	15Min	30Min	45Min	1h	2h	3h	5h	10h	20h
9.6 V	375	188.7	126.2	99.7	79.3	47.1	33.8	23.1	13.7	7.2
10.2 V	332	183.3	122.7	97.5	77.6	45.3	32.5	22.7	13.5	7.0
10.5 V	309	178.1	119.5	94.7	76.3	44.6	32.2	22.5	13.4	6.9
10.8 V	278	170.8	116.6	92.2	75.0	43.6	31.8	22.0	13.0	6.8

Discharge characteristics

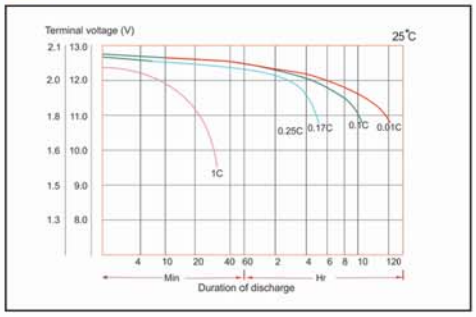

Discharge vs. tempeture

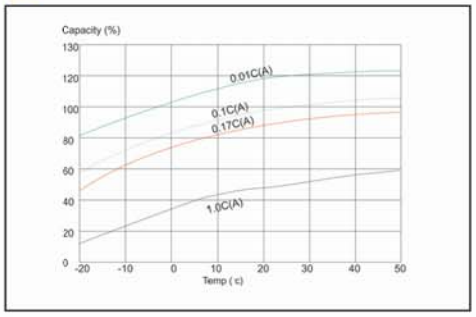

Charge characteristics

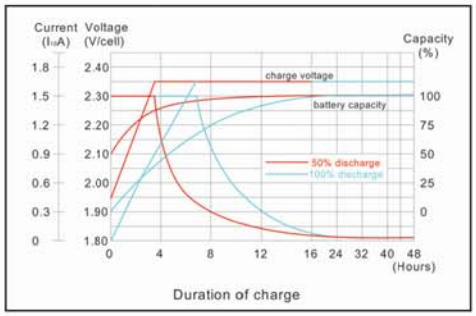

Self-discharge & storage

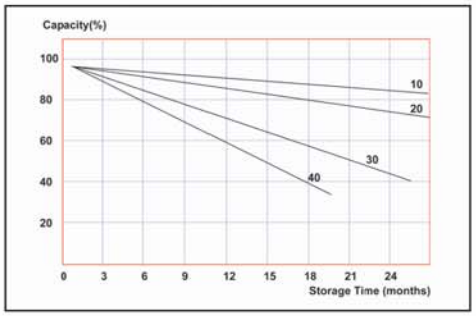

Address: No. 566, North Sohrevardi, Tehran, Iran
Website: www.pardasenergy.com
Tell: +98(21)88546295-7, Fax: +98(21)88748902
E-mail: info@pardasenergy.com